KLASIK

KOMODA 2
430x600x400

č. 216

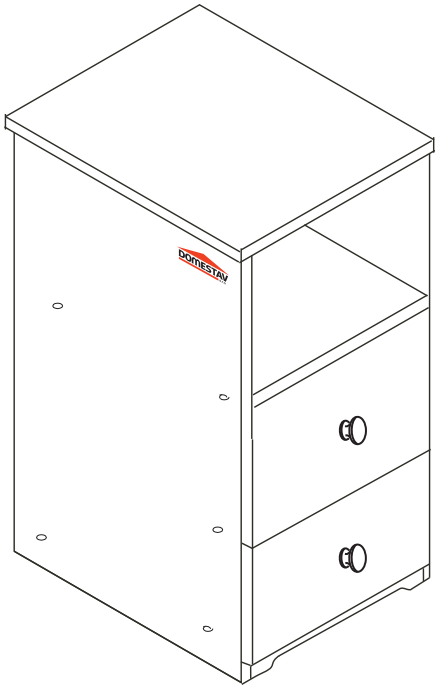

		3 x1 imbus. klička č.3	4 x1 imbus. klička č.4	6 x12 kolík 8x35	21 x20 3x20mm vrut	22 x12 3,5x16mm vrut	
	28 x2 vrut4,5x4 knopka	60 x4 15mm	61 x12 kolík DU 2	68 x8 12mm	71 x12 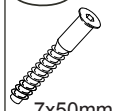 7x50mm	73 x8 5x40mm	
		80 x2 pojezd kolečkový	86 x4 krytka Rastexu	87 x12 krytka konfirmátu	92 x40 1,4x20mm hřebík	93 x4 kluzák plastový	

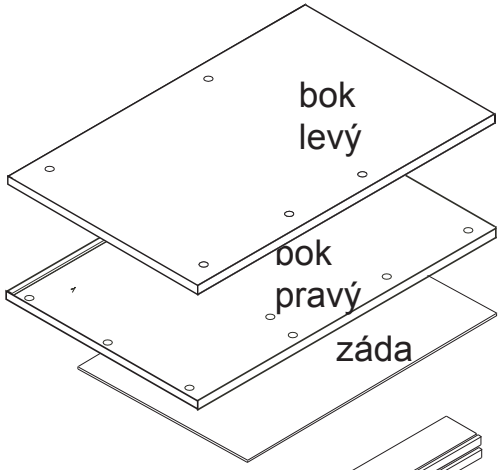

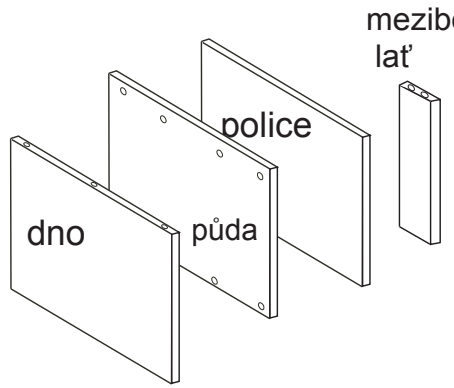

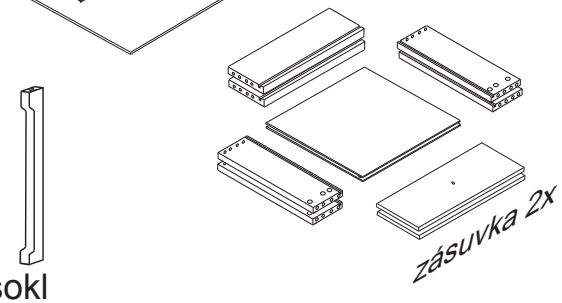

DOMESTAV s.r.o

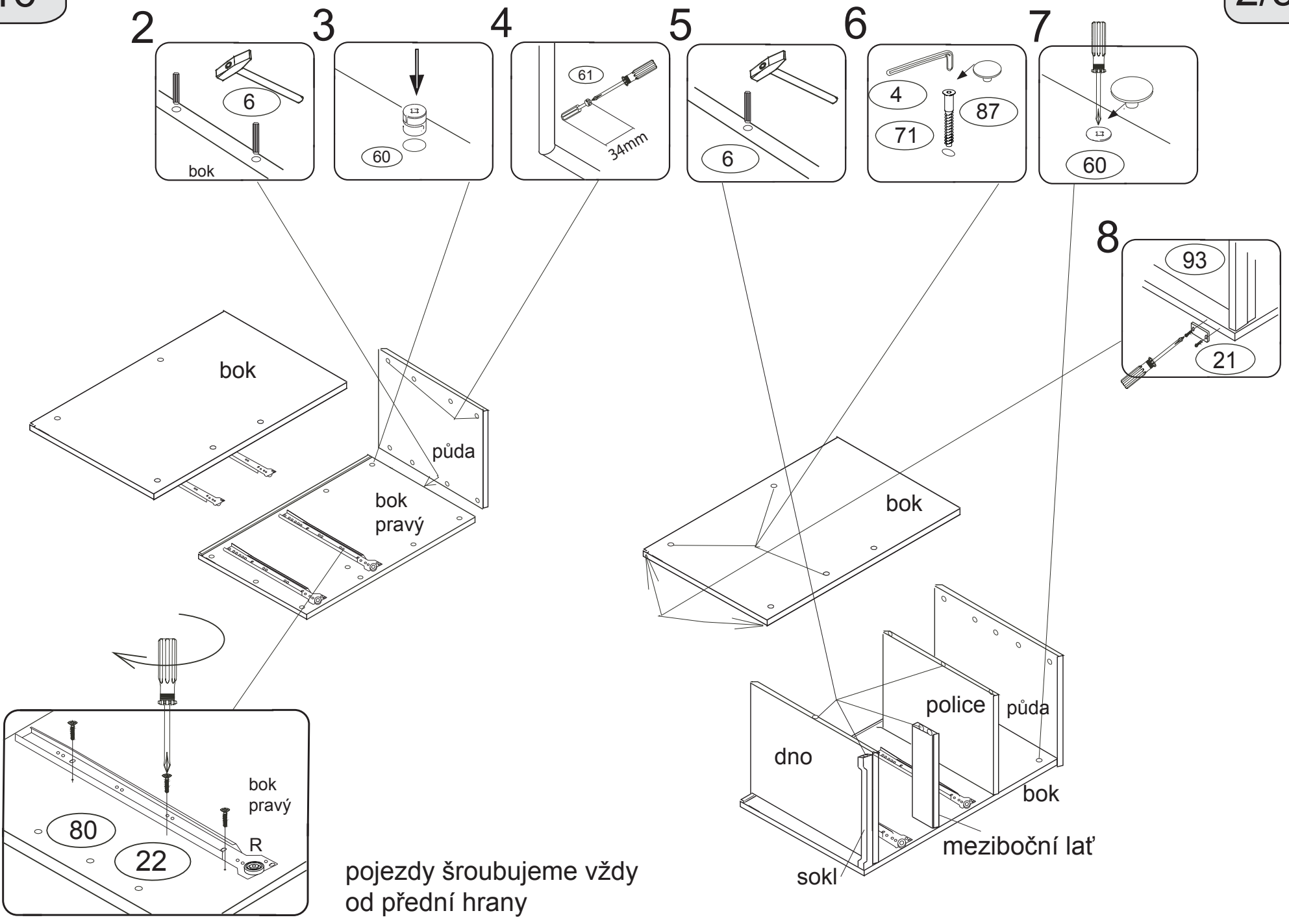

pojezdy šroubujeme vždy
od přední hrany

9

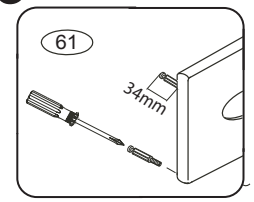

11

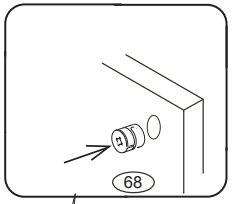

12

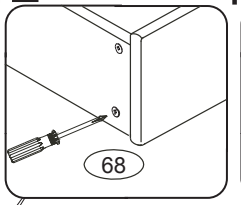

15

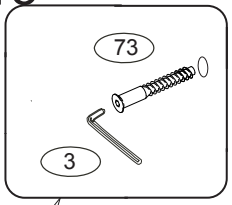

16

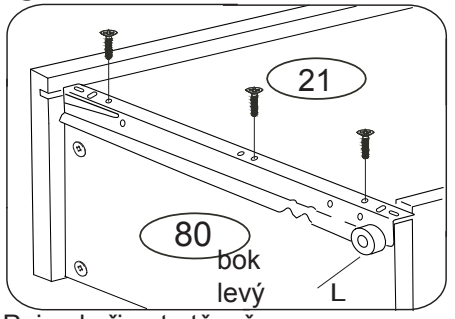

Pojezd přirazte těsně
k čelu zásuvky
kolečkem dozadu.

13

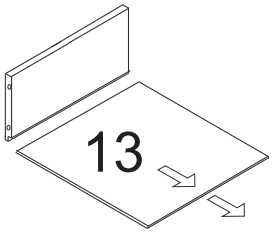

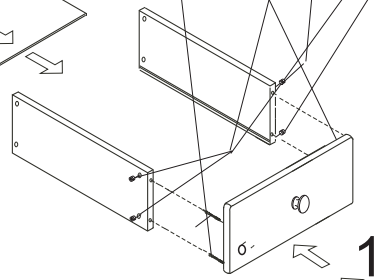

10

14

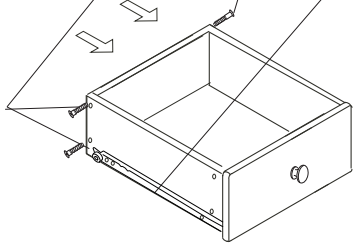

17

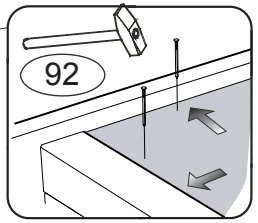

záda

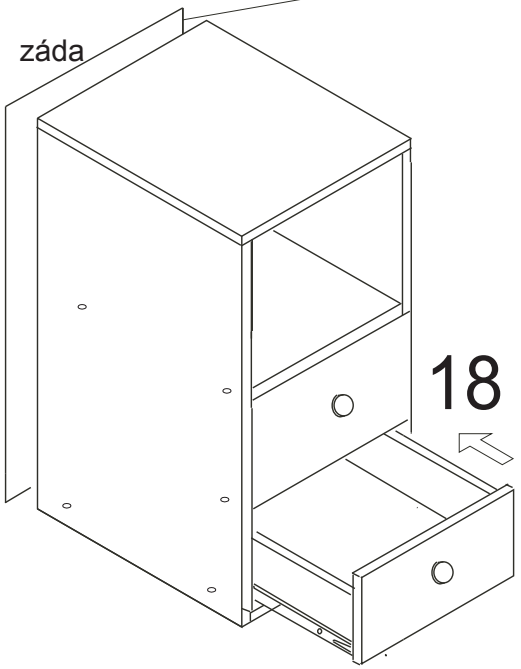

18