DOMINO

D 858
D 908

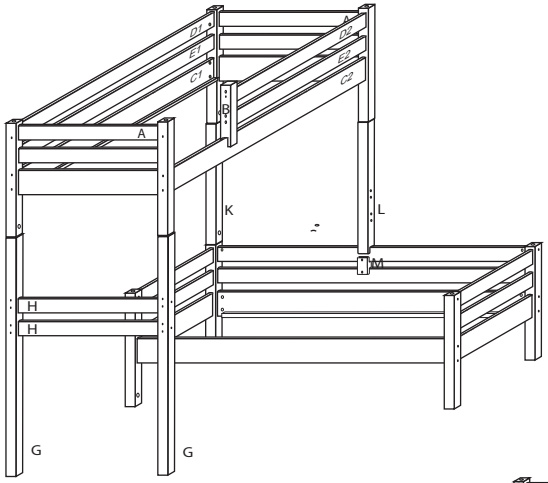

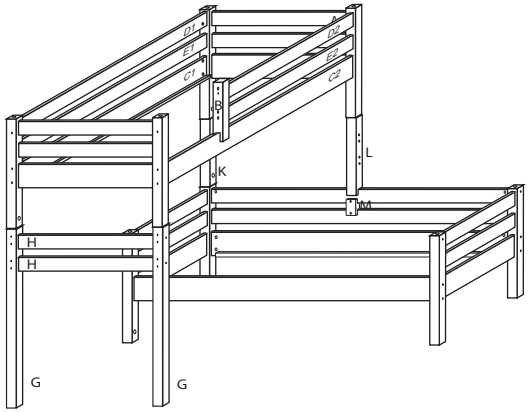

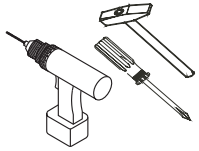		4 x1 č.4	5 x1 č.5	9 x26 10x50mm	12 x22 6x100mm		
		26 x2 4x30mm	27 x6 4x35mm	29 x16 4x40mm	37 x4 5x30mm	38 x2 5x60mm	45 x5
	47 x5	87 x8 5mm	88 x18 7mm	89 x6 10mm	90 x4 25mm	109 x2	110 x2 10x50mm

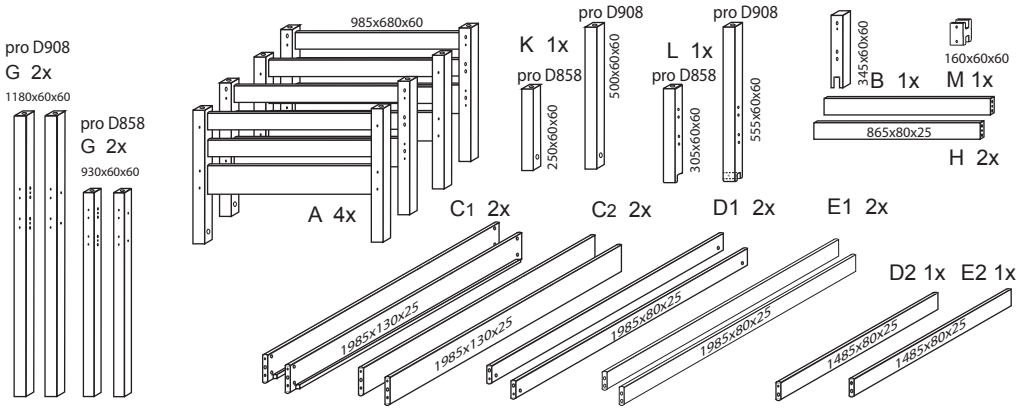

V případě vrzání vtlačte do spoje tekuté mýdlo v poměru 1:1 s vodou. Tento jev se u nábytku z masivu vyskytuje běžně.

DOMESTAV s.r.o ®

D858
D908

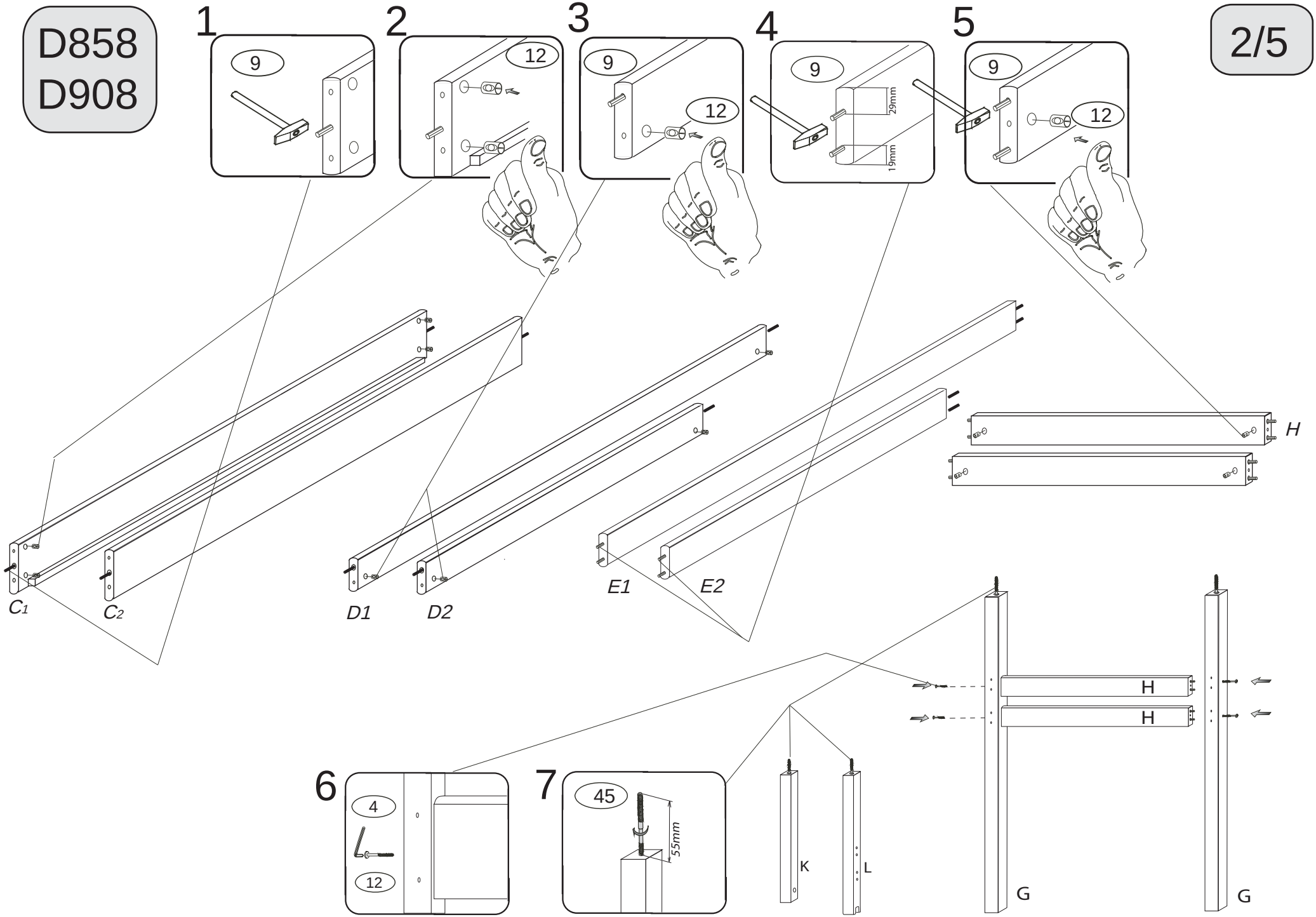
1
9
2
12
3
9
12
4
9
29mm
19mm
5
9
12
H
C1
C2
D1
D2
E1
E2
H
H
6
4
12
7
45
55mm
K
L
G
G

D858
D908

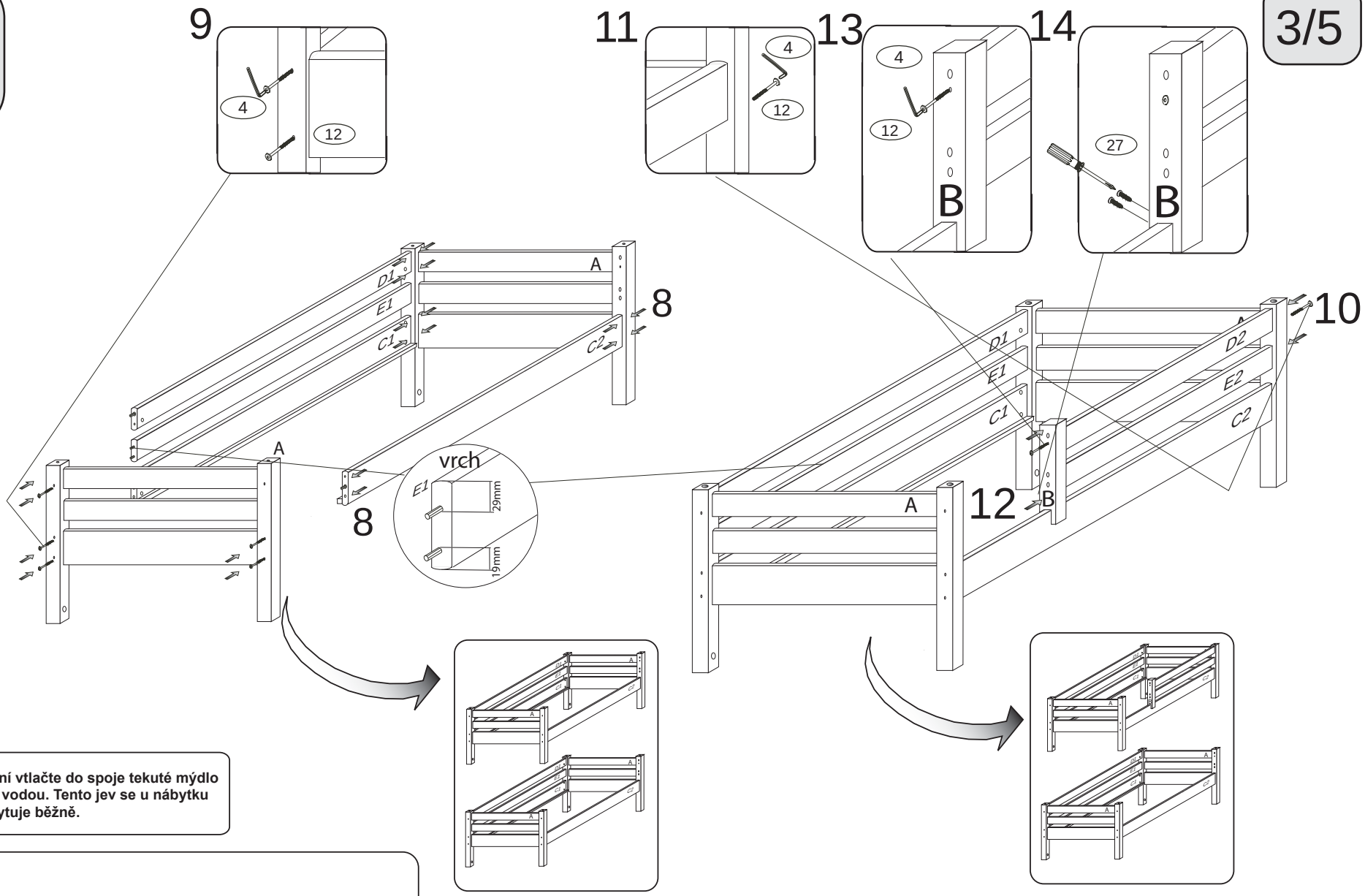

V případě vrzání vtlačte do spoje tekuté mýdlo v poměru 1:1 s vodou. Tento jev se u nábytku z masivu vyskytuje běžně.

POKYNY !
- Uvědomte si nebezpečí pádu malých dětí (do 6 let) z horní postele.
- Horní plocha matrace. nesmí přesáhnout červenou rysku na stojně zábrany.
- Maximální výška matrace pro horní lůžko je 210mm.
- Bezpečnostní požadavky dle normy ČSN EN 747-1

D858
D908

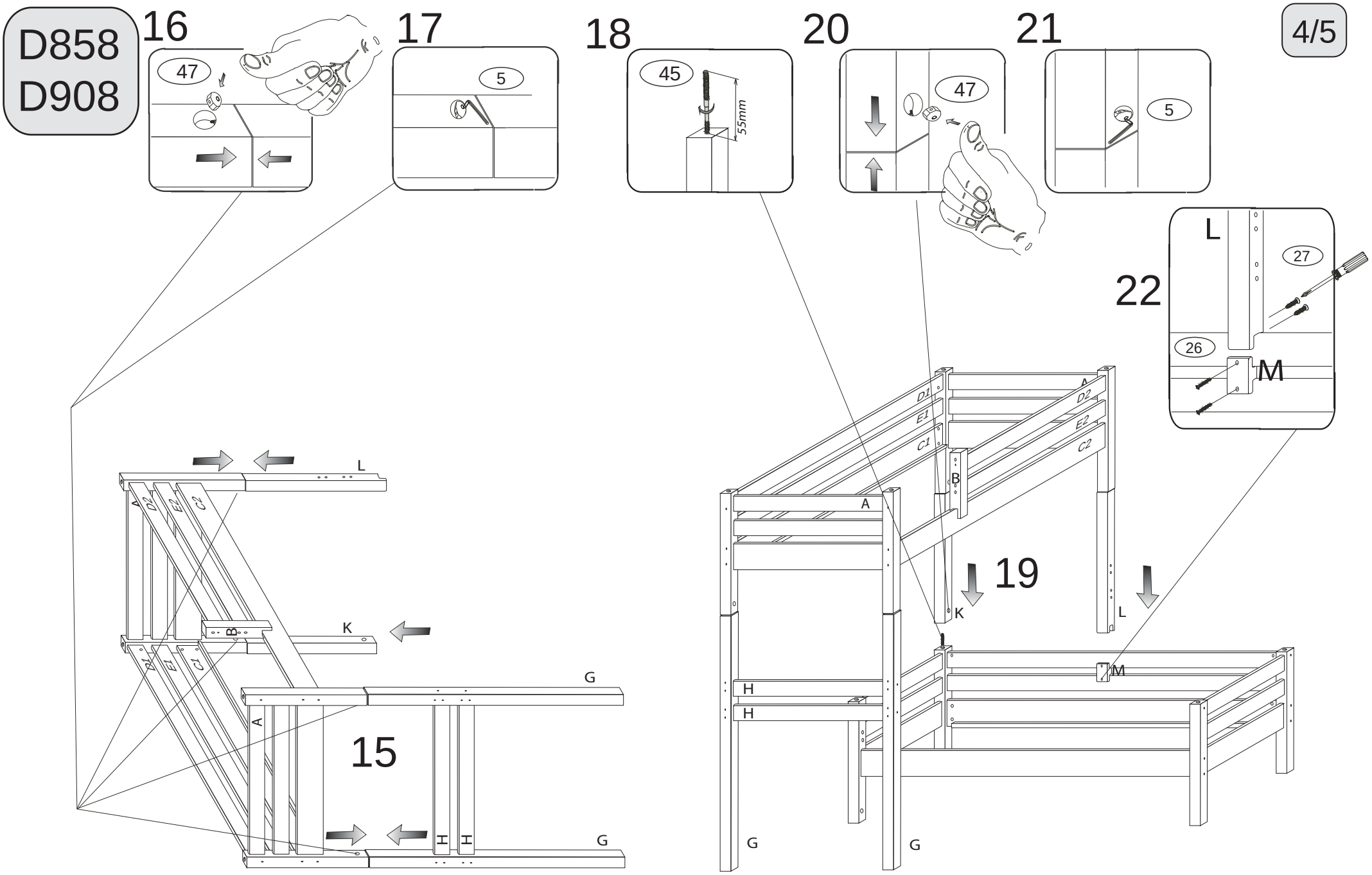
16
47
17
5
18
45
55mm
20
47
21
5
22
L
27
26
M
15
L
K
G
A
H
H
G
D2
E2
C2
D1
E1
C1
B
19
A
B
K
L
M
H
H
G
G
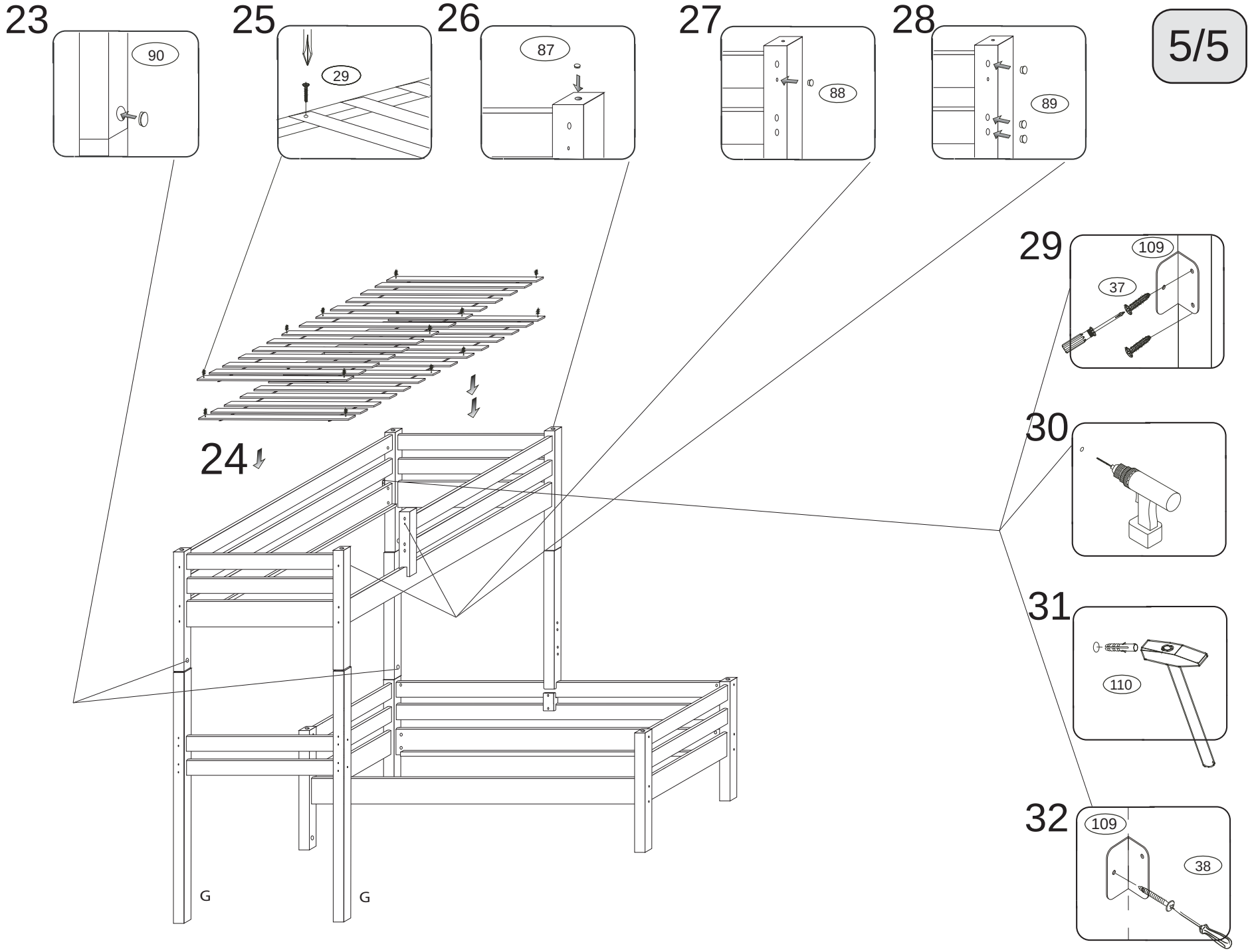
D858
D908